ODREŽI

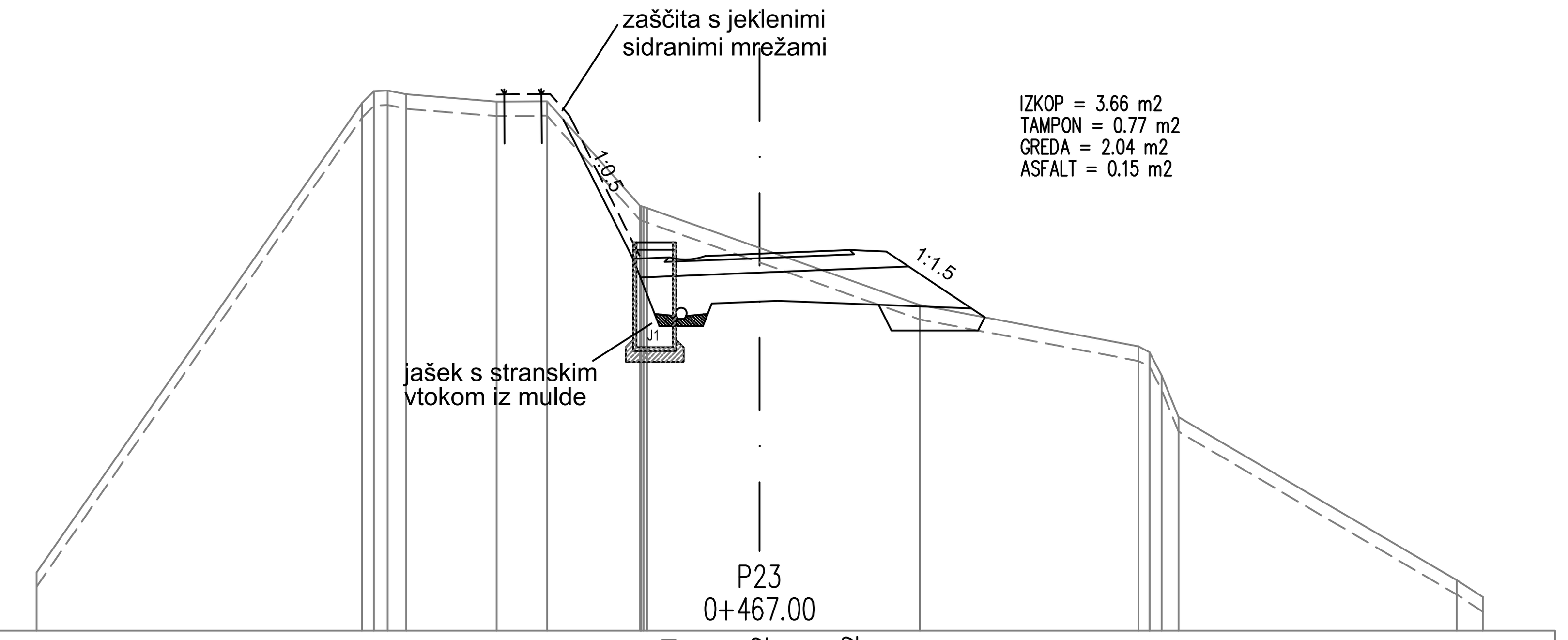

CESTISCE	372.161	372.212	372.262
OD.OSI	1.250	0.000	1.250

OD.OSI	TEREN
10.000	367.805
5.498	374.294
5.332	374.462
5.142	374.469
4.883	374.416
3.637	374.316
2.938	374.320
1.652	372.875
1.643	372.869
1.633	372.869
1.604	372.860
1.553	372.844
0.000	372.292
2.219	371.502
5.241	370.929
5.337	370.851
5.396	370.844
5.560	370.528
5.794	369.954
9.642	367.698
10.000	367.463

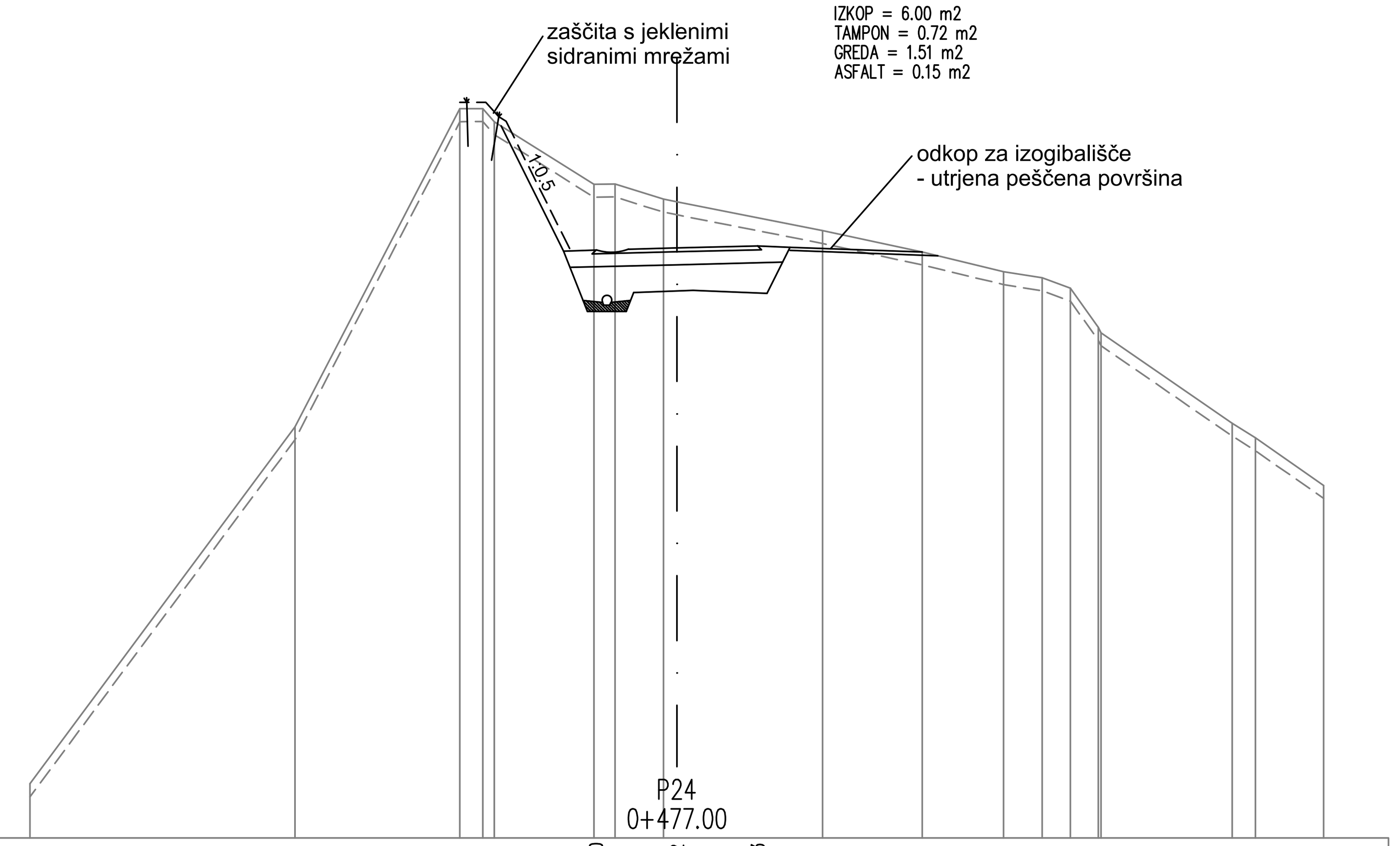

CESTISCE	370.080	370.112	370.143
OD.OSI	1.250	0.000	1.250

OD.OSI	TEREN
10.000	361.837
5.903	367.351
3.354	372.261
3.000	372.263
2.821	372.062
1.284	371.094
0.957	371.098
0.208	370.865
0.000	370.824
2.253	370.380
3.792	370.050
5.052	369.746
5.647	369.650
6.084	369.490
6.515	368.886
6.559	368.800
8.586	367.406
8.942	367.181
10.000	366.444

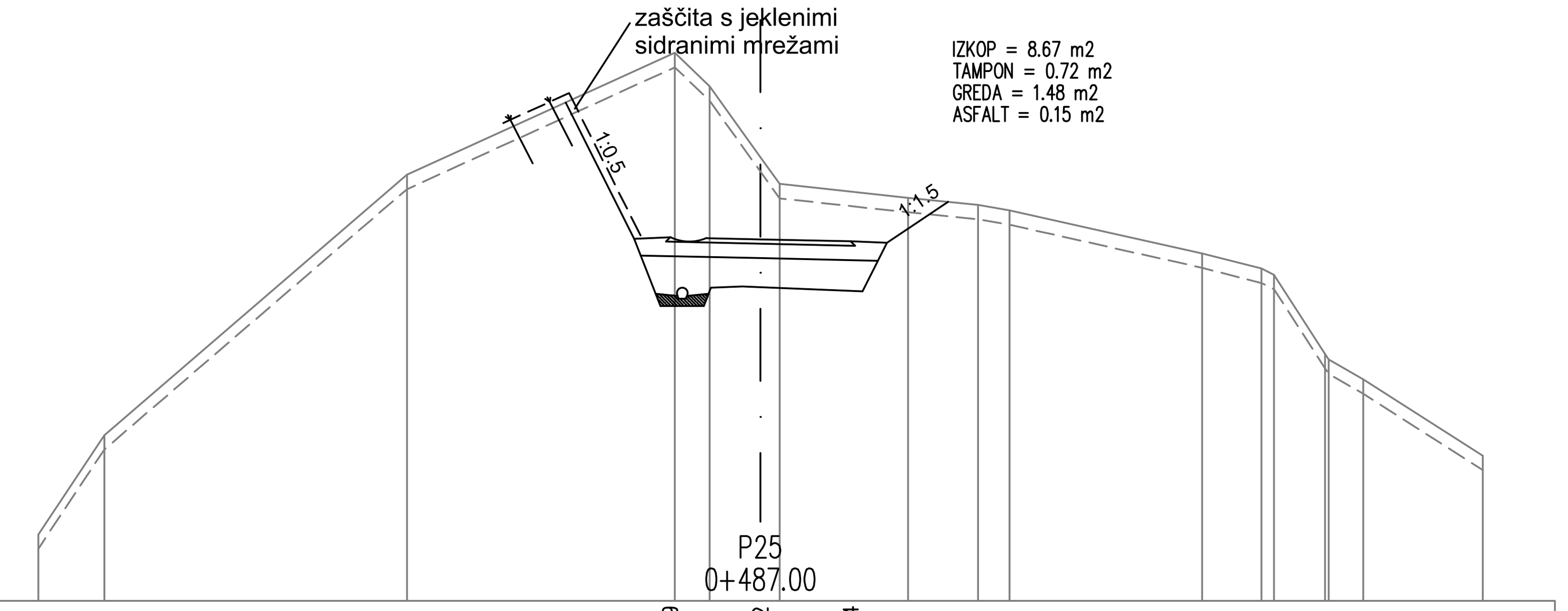

CESTISCE	368.039	368.012	367.984
OD.OSI	1.250	0.000	1.250

OD.OSI	TEREN
10.000	363.920
9.085	365.298
4.894	368.907
1.185	370.596
0.704	370.131
0.000	369.149
0.265	368.780
2.042	368.586
3.014	368.488
3.449	368.414
6.114	367.817
6.936	367.607
7.109	367.526
7.819	366.422
7.867	366.346
8.347	366.071
10.000	365.014

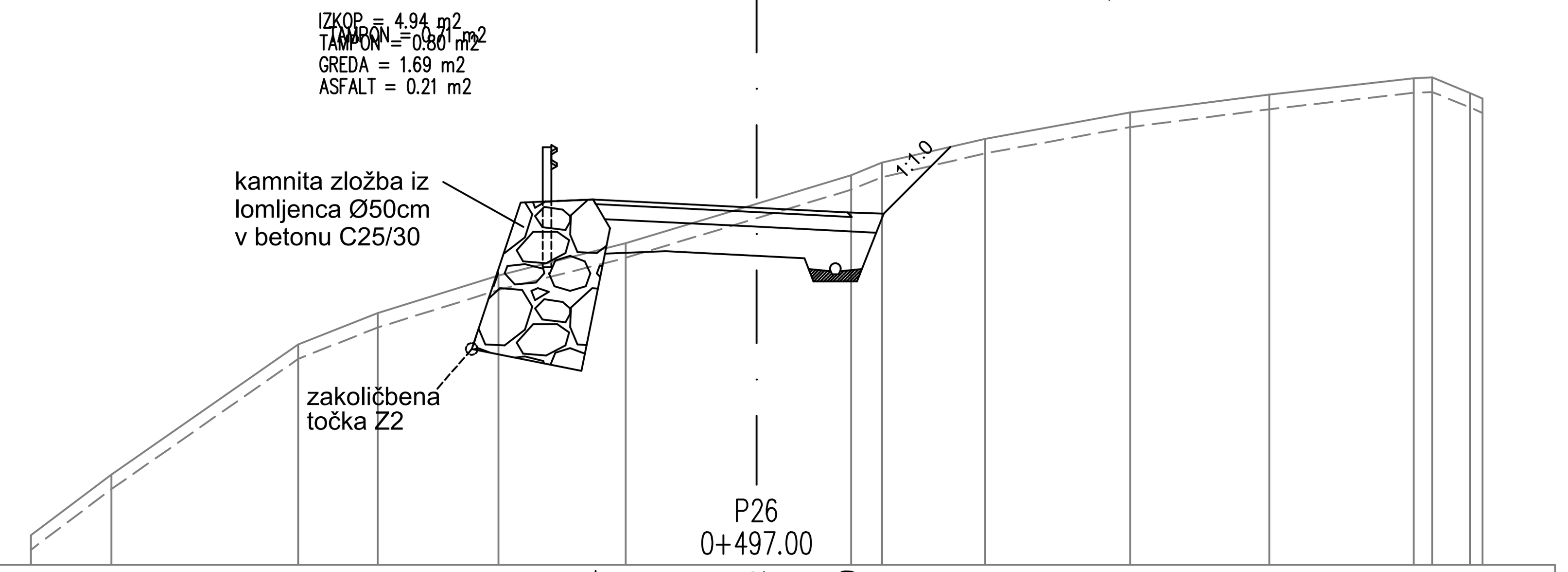

CESTISCE	366.024	365.912	365.849
OD.OSI	2.254	0.000	1.250

OD.OSI	TEREN
10.000	361.406
8.888	362.242
6.316	364.033
5.221	364.465
3.555	364.981
1.805	365.423
0.000	365.968
1.301	366.360
1.725	366.532
3.149	366.860
5.147	367.222
7.064	367.467
9.052	367.693
9.307	367.704
9.829	367.492
10.000	367.415

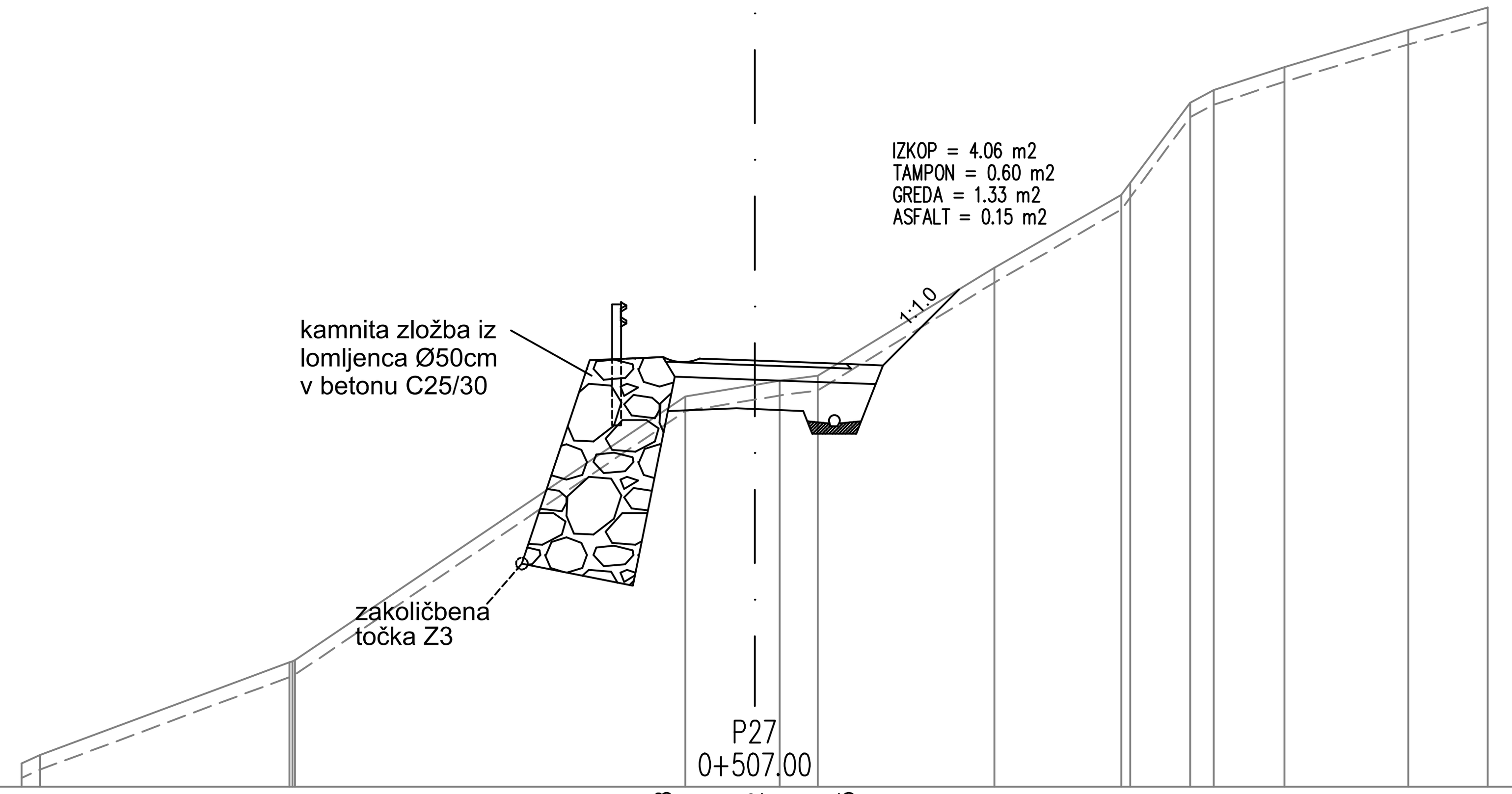

CESTISCE	363.858	363.812	363.765
OD.OSI	1.250	0.000	1.250

OD.OSI	TEREN
10.000	358.317
9.750	358.432
6.347	359.694
6.306	359.708
6.273	359.726
0.945	363.323
0.000	363.480
0.341	363.536
0.861	363.604
3.269	365.077
5.001	366.073
5.123	366.238
5.938	367.331
6.262	367.503
7.227	367.817
8.915	368.325
10.000	368.628

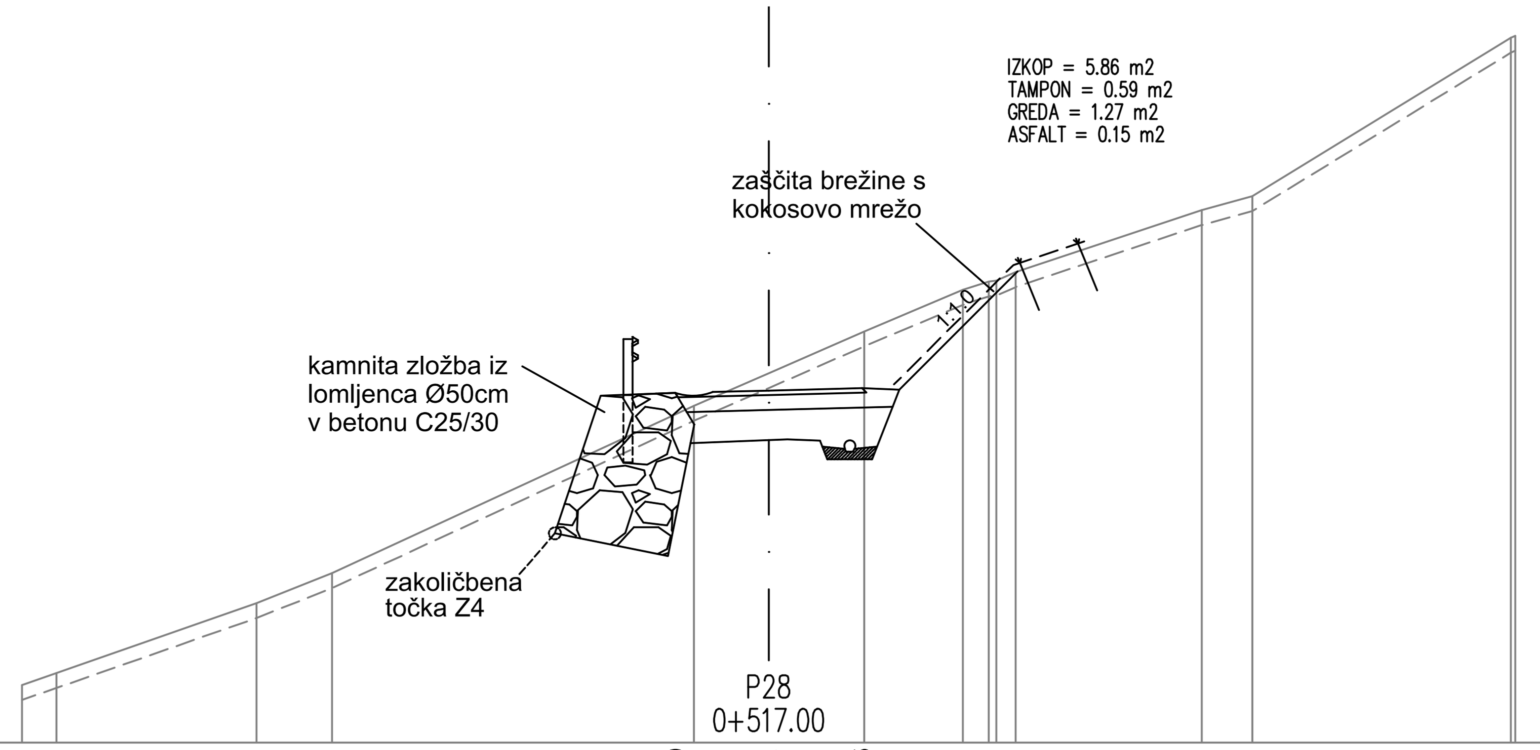

CESTISCE	361.680	361.712	361.743
OD.OSI	1.250	0.000	1.250

OD.OSI	TEREN
10.000	357.769
9.538	357.930
6.860	358.866
5.847	359.269
1.000	361.507
0.000	361.944
1.279	362.502
2.601	363.059
2.949	363.172
3.047	363.183
3.307	363.296
5.802	364.127
6.478	364.315
9.941	366.435
10.000	366.459

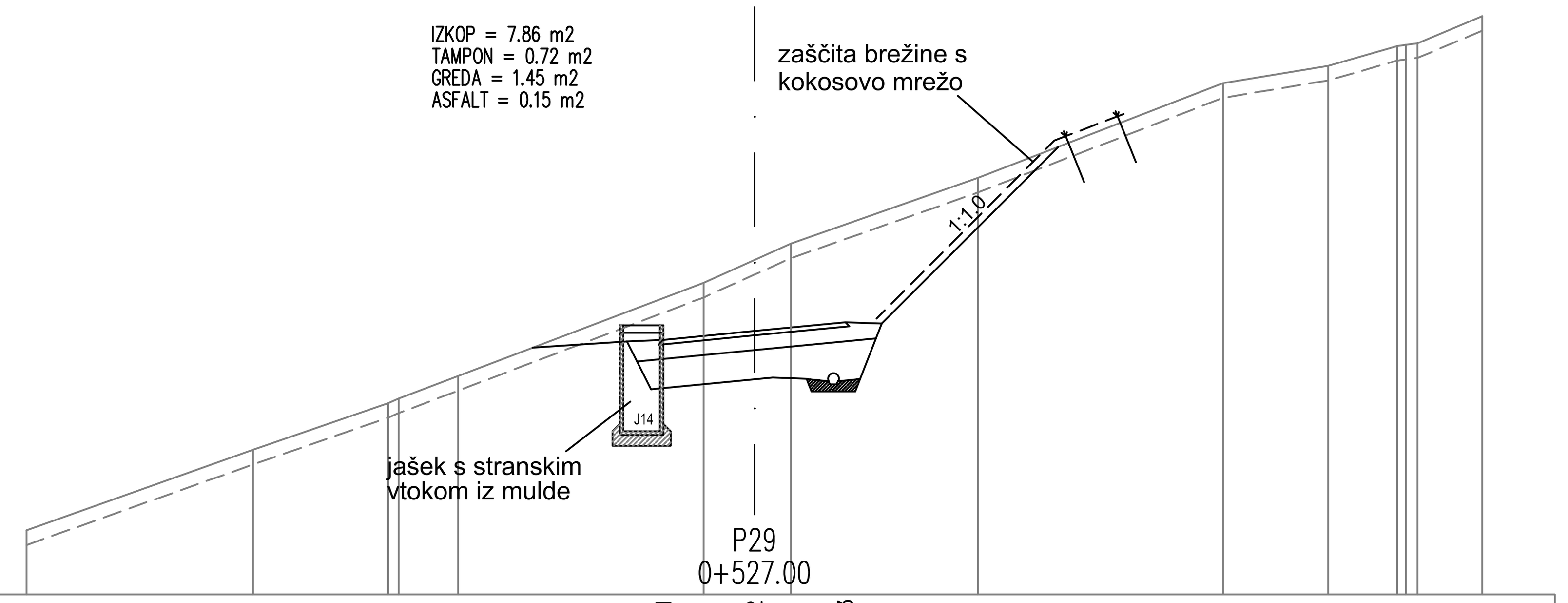

CESTISCE	359.491	359.612	359.733
OD.OSI	1.250	0.000	1.250

OD.OSI	TEREN
10.000	356.877
6.889	357.982
5.030	358.624
4.887	358.687
4.071	358.994
0.699	360.272
0.000	360.586
0.501	360.811
3.071	361.711
6.440	363.010
7.885	363.250
8.830	363.519
8.949	363.538
9.112	363.557
10.000	363.929

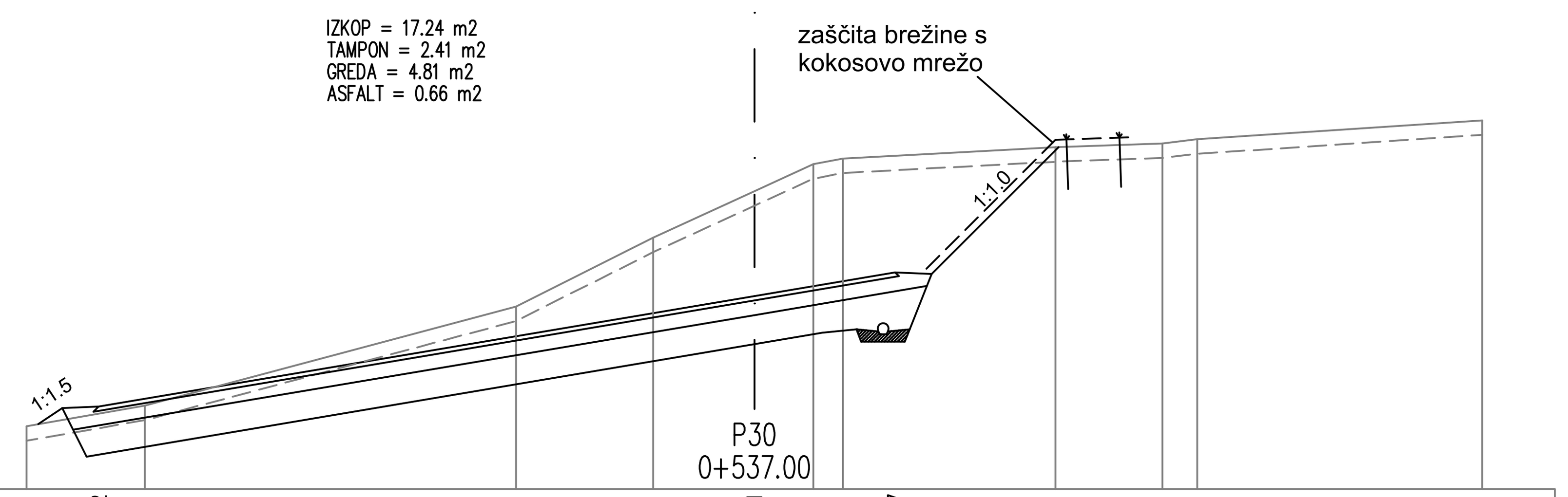

CESTISCE	356.132	357.651	357.977
OD.OSI	9.008	0.000	1.933

OD.OSI	TEREN
10.000	355.864
8.377	356.145
3.275	357.510
1.391	358.455
0.000	359.094
0.809	359.466
1.217	359.545
4.137	359.700
5.607	359.752
6.085	359.808
10.000	360.069

sprememba:	opis spremembe	datum:	podpis

Naročnik:	OBČINA LAŠKO Mestna ulica 2, 3270 LAŠKO	Objekt:	UREDITEV NOVE JAVNE POTI NA OBMOČJU NASELJA STRMCA (DEVIACIJA)
S-TEC S-TEC d.o.o., Obrtniška cesta 14, 1420 Trbovlje www.s-tec.si GSM: 040/656-525 info@s-tec.si		Za gradnjo: NOVA GRADNJA	Vrsta projektne dokumentacije: PZI
		Vrsta načrta: NAČRT GRADBENIH KONSTRUKCIJ	Št. projekta: 20/17
			Št. načrta: 20/17-A
	ime in priimek / ident. št. IZS		šifra CC: 2112
Odgovorni vodja projekta:	David Perme, u.d.i.gr. / G-2688	Risba:	PREČNI PROFILI P23 - P30
Odgovorni projektant:	David Perme, u.d.i.gr. / G-2688		
obdelal:			
Datum:	marec 2017	Merilo: 1:100	Št.risbe: G.132.3