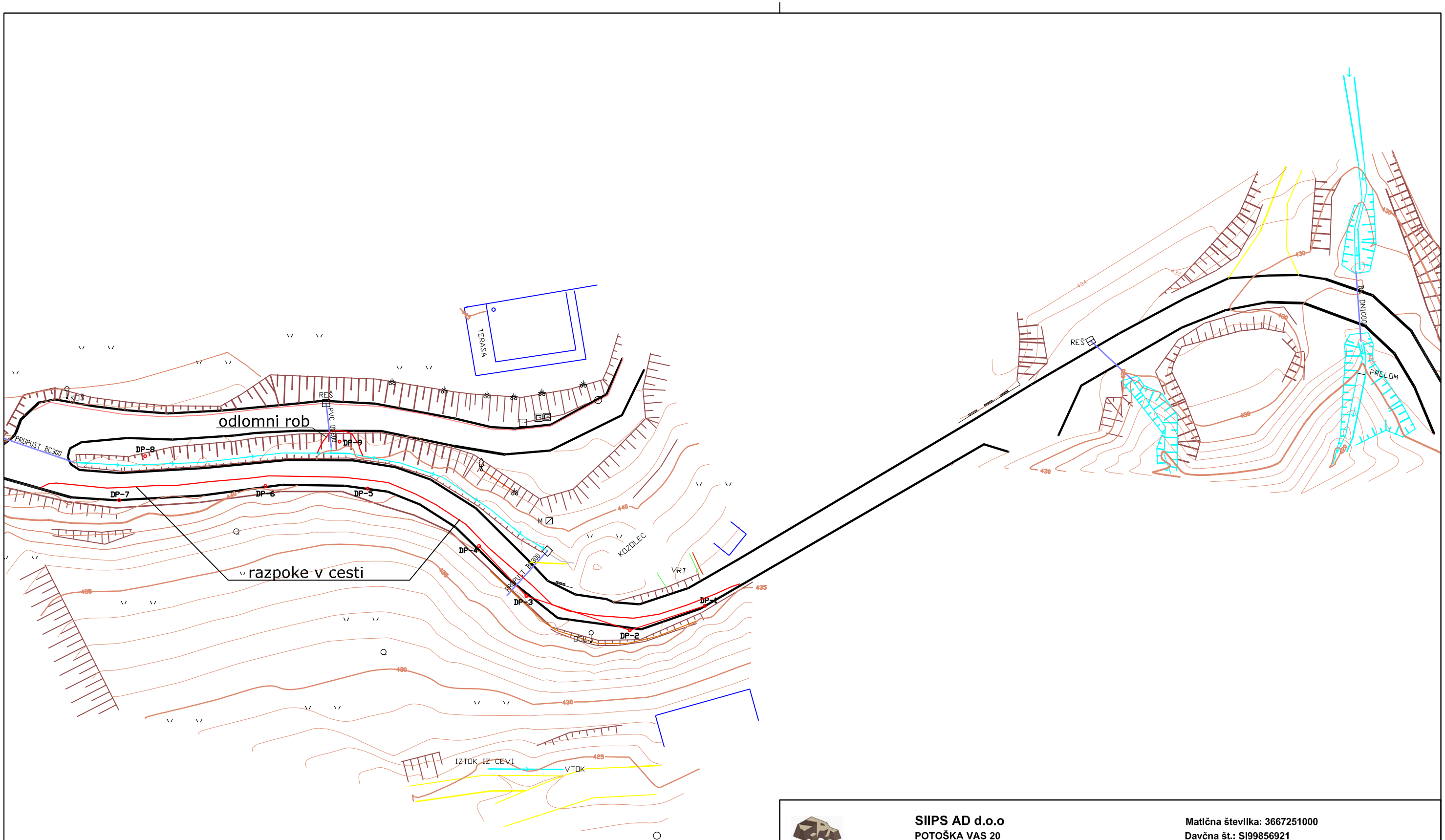


**SIIPS AD d.o.o**
POTOŠKA VAS 20
1410 ZAGORJE OB SAVI
E naslov: gorazd.hafner@siips-ad.si

Matlčna številka: 3667251000
Davčna št.: SI99856921
Poslovni račun: IBAN SI56 2900 0005 0596 803

**Objekt/lokacija:** Sanacija plazu in propustov v območju LC 200181 v Slivnem

| | Ime in priimek | | |
|---|---|---|---|
| Vodja. proj. | mag. Gorazd Hafner u.d.i.geol. (IZS RG - 0088) | Investitor: | OBČINA LAŠKO<br>Mestna ulica 2<br>3270 Laško |
| Izd. načrta | mag. Gorazd Hafner u.d.i.geol. (IZS RG - 0088) | Načrt: | Sanacijski elaborat |
| Sodelavec | | Naslov risbe: | Pregledna situacija plazu in propustov - geologija |
| Sodelavec | | Vrsta proj. dok.: | PZI |
| Datum | januar 2021 | Merilo | 1:500 |
| Št. risbe | 01 | Št. proj.: | 01/01-21 |
| Št. načrta: | 01/01-21 | | |

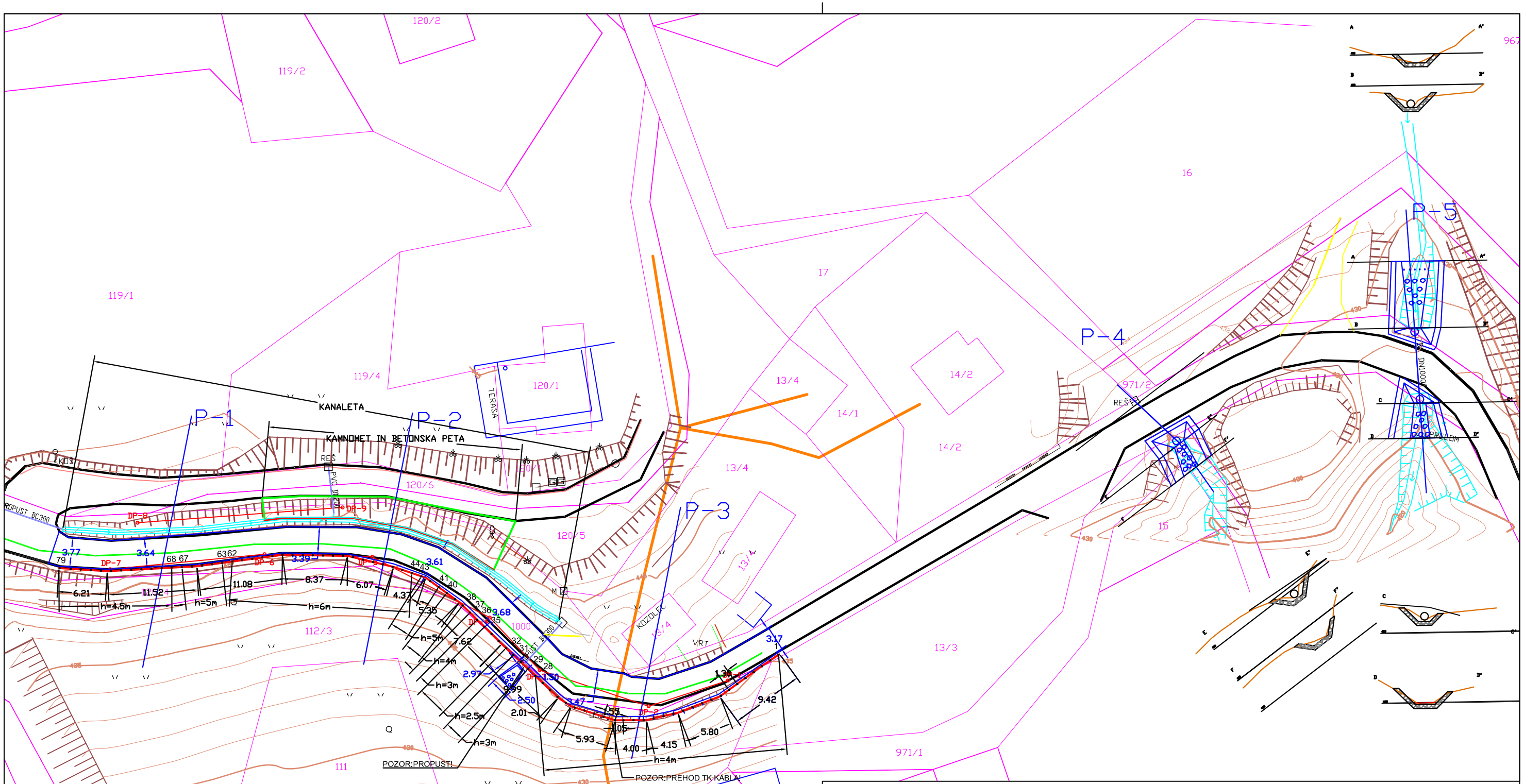


TELEKOMUNIKACIJSKI VOD


**SIIPS AD d.o.o**
POTOŠKA VAS 20
1410 ZAGORJE OB SAVI
E naslov: gorazd.hafner@siips-ad.si

Matlčna številka: 3667251000
Davčna št.: SI99856921
Poslovni račun: IBAN SI56 2900 0005 0596 803


**Objekt/lokacija:** **Sanacija plazu in propustov v območju LC 200181 v Slivnem**

| | Ime in priimek | | |
|---|---|---|---|
| Vodja. proj. | mag. Gorazd Hafner u.d.i.geol. (IZS RG - 0088) | Investitor: | OBČINA LAŠKO<br>Mestna ulica 2<br>3270 Laško |
| Izd. načrta | mag. Gorazd Hafner u.d.i.geol. (IZS RG - 0088) | Načrt: | Sanacijski elaborat |
| Sodelavec | | Naslov risbe: | Pregledna situacija plazu in propustov - geotehnični objekti |
| Sodelavec | | Vrsta proj. dok.: | PZI |
| Datum | januar 2021 | Merilo | 1:500 |
| Št. risbe | 02 | Št. proj.: | 01/01-21 |
| Št. načrta: | 01/01-21 | | |

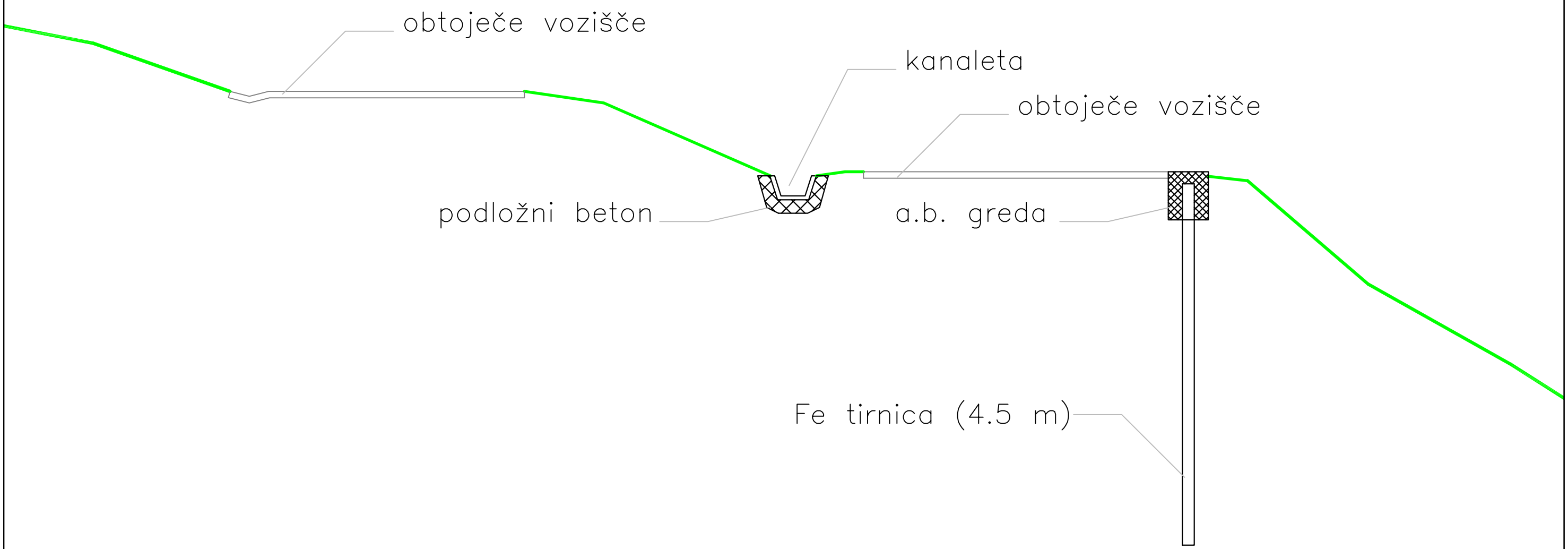


**SIIPS AD d.o.o**
POTOŠKA VAS 20
1410 ZAGORJE OB SAVI
E naslov: gorazd.hafner@siips-ad.si

Matlčna številka: 3667251000
Davčna št.: SI99856921
Poslovni račun: IBAN SI56 2900 0005 0596 803

**Objekt/lokacija:** **Sanacija plazu in propustov v območju LC 200181 v Slivnem**

| | Ime in priimek | | | | |
|---|---|---|---|---|---|
| Vodja. proj. | mag. Gorazd Hafner u.d.i.geol. (IZS RG - 0088) | Investitor: | OBČINA LAŠKO<br>Mestna ulica 2<br>3270 Laško | | |
| Izd. načrta | mag. Gorazd Hafner u.d.i.geol. (IZS RG - 0088) | Načrt: | Sanacijski elaborat | | |
| Sodelavec | | Naslov risbe: | Profil 1 | | |
| Sodelavec | | Vrsta proj. dok.: | PZI | Št. risbe | 03 |
| Datum | januar 2021 / Merilo 1:50 | Št. proj.: | 01/01-21 | Št. načrta: | 01/01-21 |

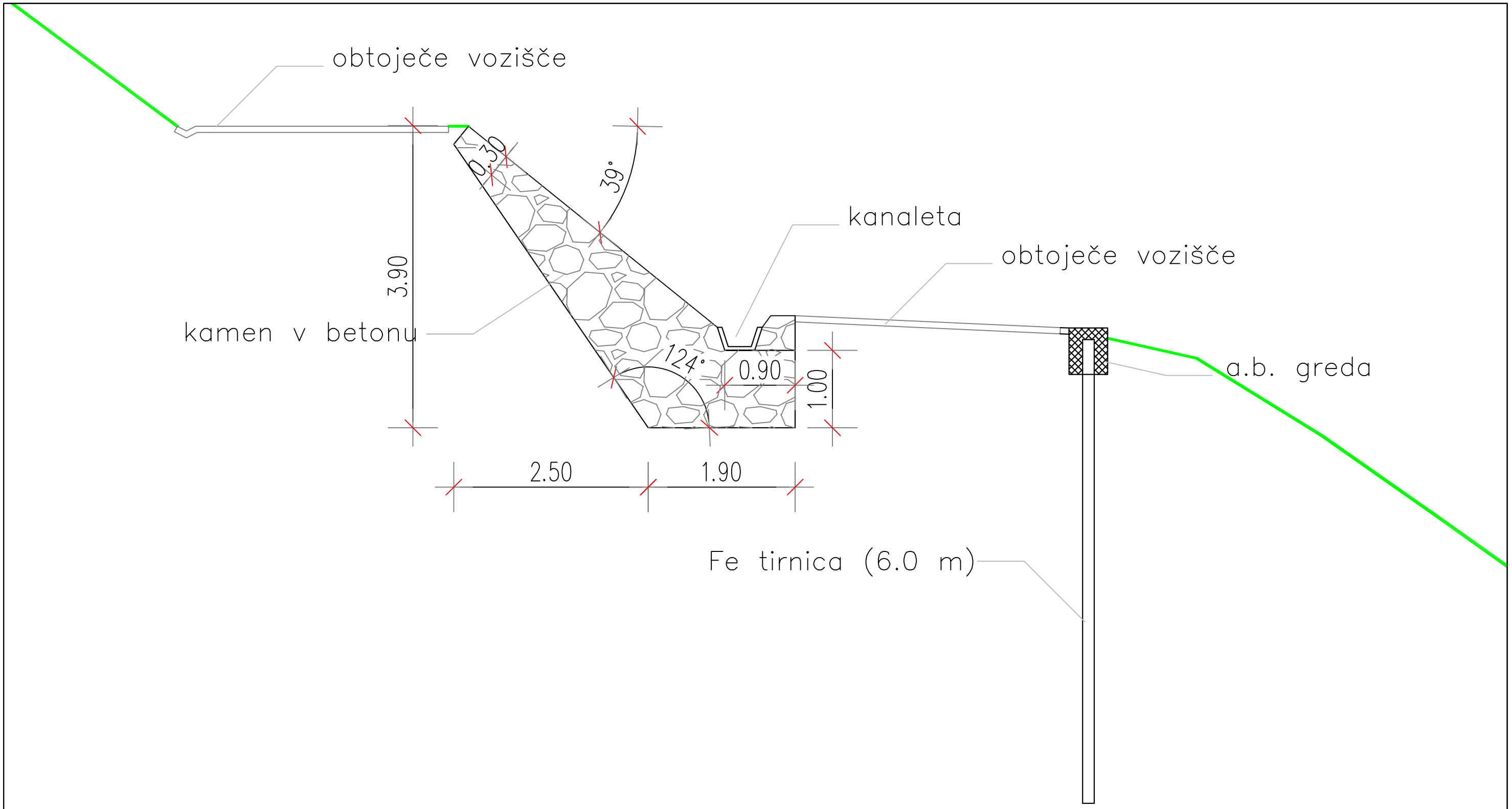



**SIIPS AD d.o.o**
POTOŠKA VAS 20
1410 ZAGORJE OB SAVI
E naslov: gorazd.hafner@siips-ad.si

Matlčna številka: 3667251000
Davčna št.: SI99856921
Poslovni račun: IBAN SI56 2900 0005 0596 803


**Objekt/lokacija:** **Sanacija plazu in propustov v območju LC 200181 v Slivnem**

| | | | | | | | |
|---|---|---|---|---|---|---|---|
| | Ime in priimek | | | Investitor: | OBČINA LAŠKO<br>Mestna ulica 2<br>3270 Laško | | |
| Vodja. proj. | mag. Gorazd Hafner u.d.i.geol. (IZS RG - 0088) | | | | | | |
| Izd. načrta | mag. Gorazd Hafner u.d.i.geol. (IZS RG - 0088) | | | Načrt: | Sanacijski elaborat | | |
| Sodelavec | | | | Naslov risbe: | Profil 2 | | |
| Sodelavec | | | | Vrsta proj. dok.: | PZI | Št. risbe | 04 |
| Datum | januar 2021 | Merilo | 1:50 | Št. proj.: | 01/01-21 | Št. načrta: | 01/01-21 |

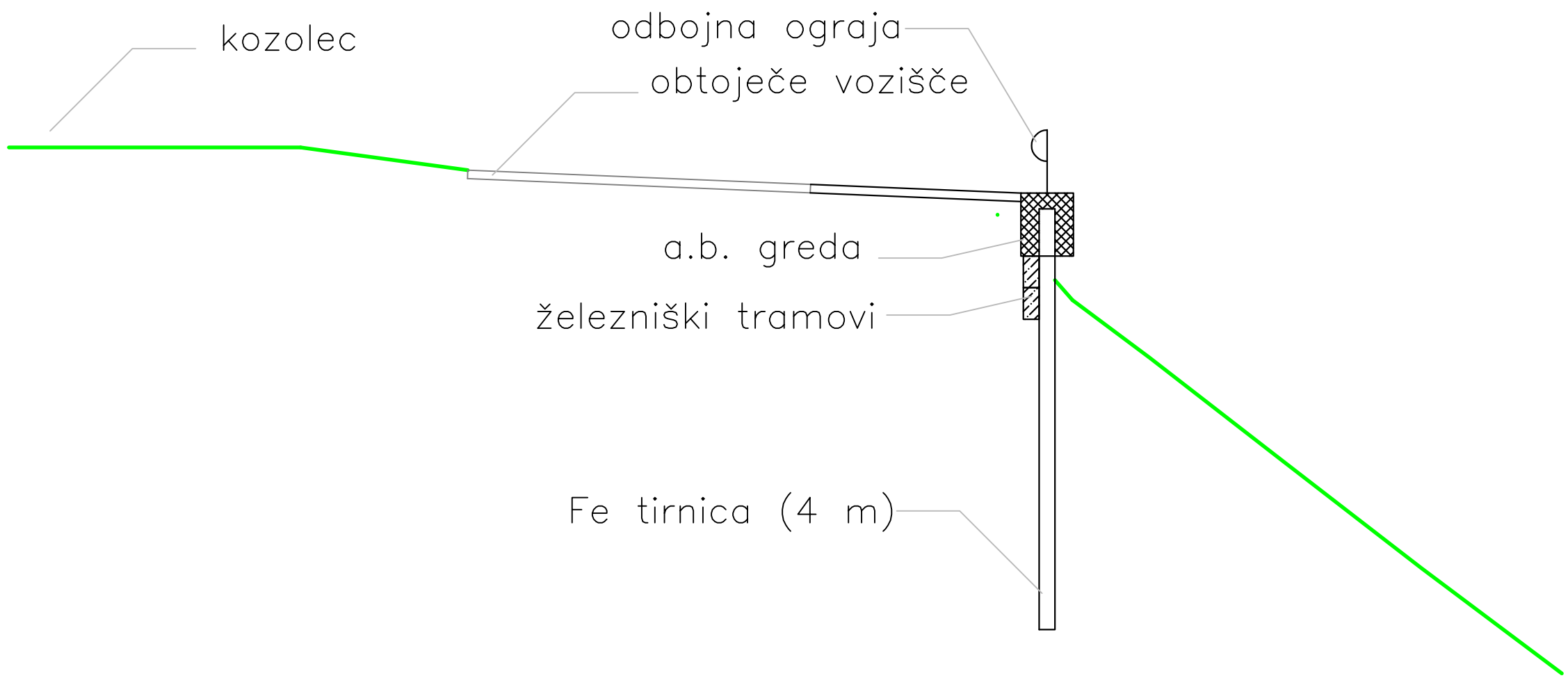


**SIIPS AD d.o.o**
POTOŠKA VAS 20
1410 ZAGORJE OB SAVI
E naslov: gorazd.hafner@siips-ad.si

Matlčna številka: 3667251000
Davčna št.: SI99856921
Poslovni račun: IBAN SI56 2900 0005 0596 803

| | | | | | | | |
|---|---|---|---|---|---|---|---|
| Objekt/lokacija: | Sanacija plazu in propustov v območju LC 200181 v Slivnem | | | | | | |
| | Ime in priimek | | | Investitor: | OBČINA LAŠKO<br>Mestna ulica 2<br>3270 Laško | | |
| Vodja. proj. | mag. Gorazd Hafner u.d.i.geol. (IZS RG - 0088) | | | | | | |
| Izd. načrta | mag. Gorazd Hafner u.d.i.geol. (IZS RG - 0088) | | | Načrt: | Sanacijski elaborat | | |
| Sodelavec | | | | Naslov risbe: | Profil 3 | | |
| Sodelavec | | | | Vrsta proj. dok.: | PZI | Št. risbe | 05 |
| Datum | januar 2021 | Merilo | 1:50 | Št. proj.: | 01/01-21 | Št. načrta: | 01/01-21 |

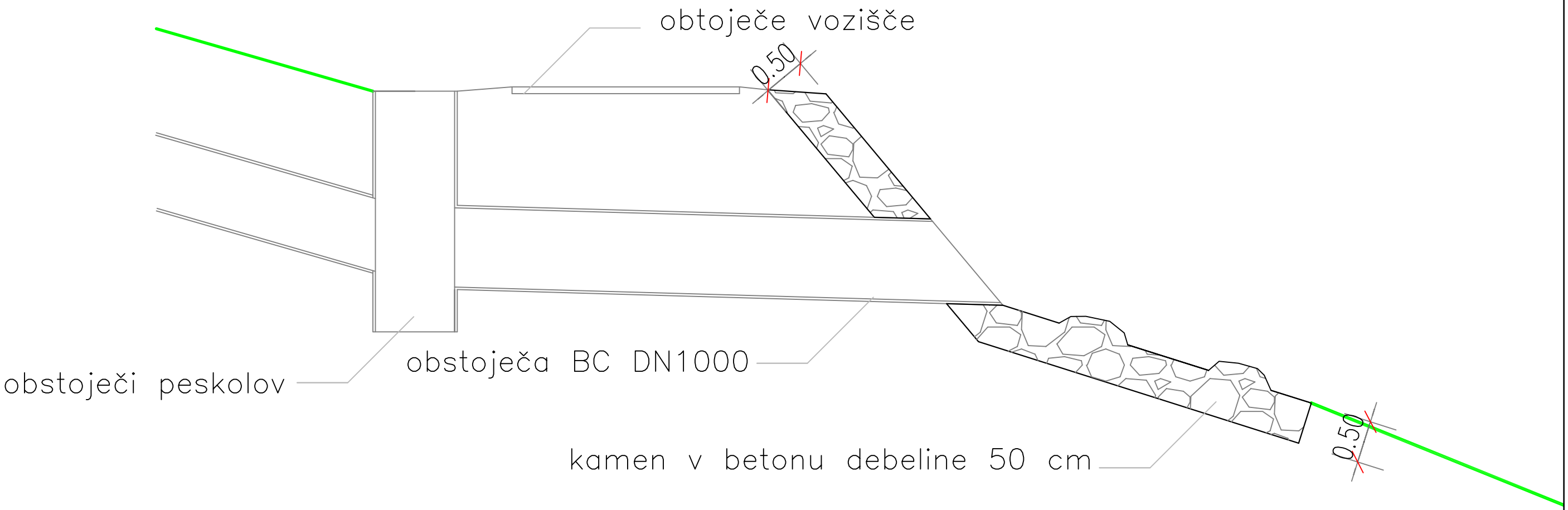


**SIIPS AD d.o.o**
POTOŠKA VAS 20
1410 ZAGORJE OB SAVI
E naslov: gorazd.hafner@siips-ad.si

Matlčna številka: 3667251000
Davčna št.: SI99856921
Poslovni račun: IBAN SI56 2900 0005 0596 803

| | | | | | | | |
|---|---|---|---|---|---|---|---|
| Objekt/lokacija: | Sanacija plazu in propustov v območju LC 200181 v Slivnem | | | | | | |
| | Ime in priimek | | | Investitor: | OBČINA LAŠKO<br>Mestna ulica 2<br>3270 Laško | | |
| Vodja. proj. | mag. Gorazd Hafner u.d.i.geol. (IZS RG - 0088) | | | | | | |
| Izd. načrta | mag. Gorazd Hafner u.d.i.geol. (IZS RG - 0088) | | | Načrt: | Sanacijski elaborat | | |
| Sodelavec | | | | Naslov risbe: | Profil 4 | | |
| Sodelavec | | | | Vrsta proj. dok.: | PZI | Št. risbe | 06 |
| Datum | januar 2021 | Merilo | 1:50 | Št. proj.: | 01/01-21 | Št. načrta: | 01/01-21 |

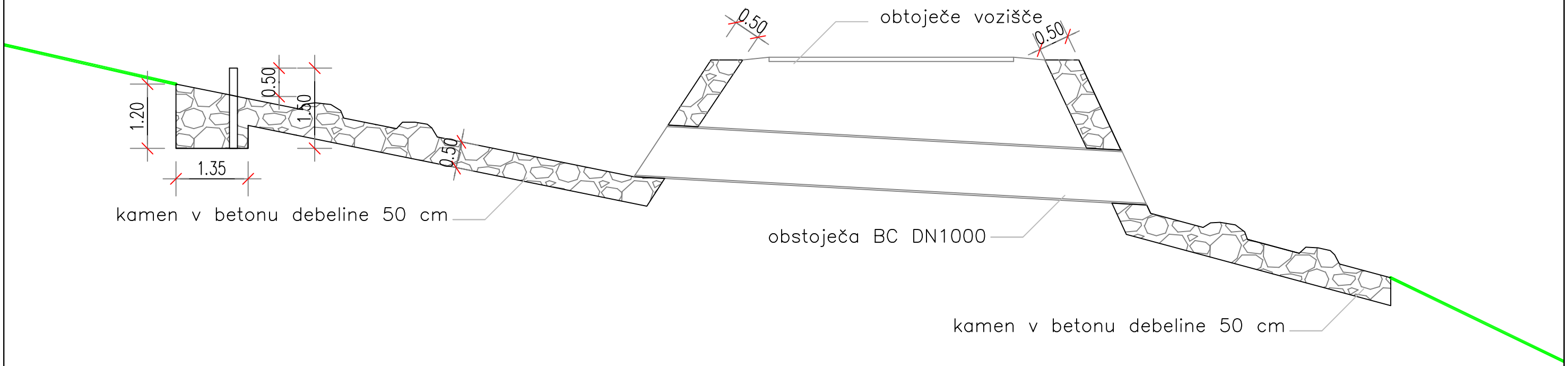



**SIIPS AD d.o.o**
POTOŠKA VAS 20
1410 ZAGORJE OB SAVI
E naslov: gorazd.hafner@siips-ad.si

Matlčna številka: 3667251000
Davčna št.: SI99856921
Poslovni račun: IBAN SI56 2900 0005 0596 803


**Objekt/lokacija:** **Sanacija plazu in propustov v območju LC 200181 v Slivnem**

| | Ime in priimek | | | | |
|---|---|---|---|---|---|
| Vodja. proj. | mag. Gorazd Hafner u.d.i.geol. (IZS RG - 0088) | | | Investitor: | OBČINA LAŠKO<br>Mestna ulica 2<br>3270 Laško |
| Izd. načrta | mag. Gorazd Hafner u.d.i.geol. (IZS RG - 0088) | | | Načrt: | Sanacijski elaborat |
| Sodelavec | | | | Naslov risbe: | Profil 5 |
| Sodelavec | | | | Vrsta proj. dok.: | PZI | Št. risbe: 07 |
| Datum | januar 2021 | Merilo | 1:75 | Št. proj.: | 01/01-21 | Št. načrta: 01/01-21 |

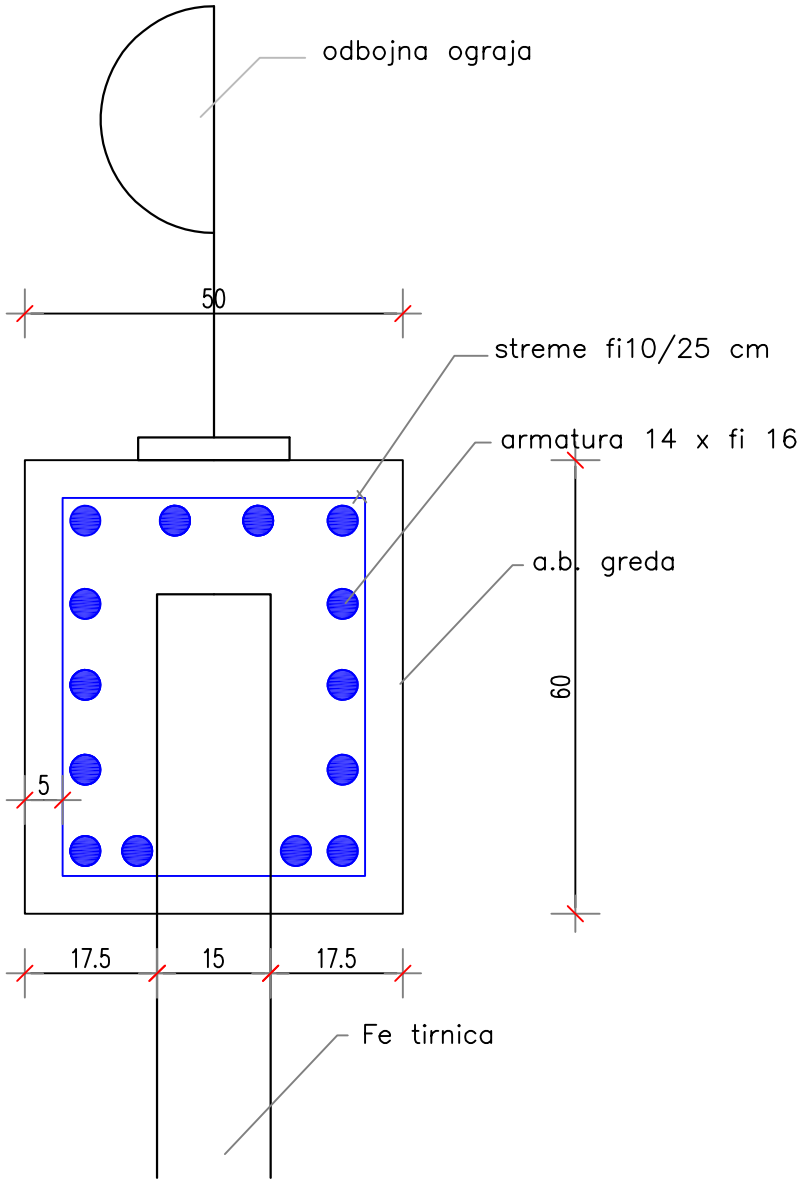



**SIIPS AD d.o.o**
POTOŠKA VAS 20
1410 ZAGORJE OB SAVI
E naslov: gorazd.hafner@siips-ad.si

Matična številka: 3667251000
Davčna št.: SI99856921
Poslovni račun: IBAN SI56 2900 0005 0596 803


**Objekt/lokacija:** **Sanacija plazu in propustov v območju LC 200181 v Slivnem**

| | Ime in priimek | | | | |
|---|---|---|---|---|---|
| Vodja. proj. | mag. Gorazd Hafner u.d.i.geol. (IZS RG - 0088) | Investitor: | OBČINA LAŠKO<br>Mestna ulica 2<br>3270 Laško | | |
| Izd. načrta | mag. Gorazd Hafner u.d.i.geol. (IZS RG - 0088) | Načrt: | Sanacijski elaborat | | |
| Sodelavec | | Naslov risbe: | Detajl AB greda | | |
| Sodelavec | | Vrsta proj. dok.: | PZI | Št. risbe | 08 |
| Datum | januar 2021 | Merilo | 1:10 | Št. proj.: | 01/01-21 | Št. načrta: | 01/01-21 |