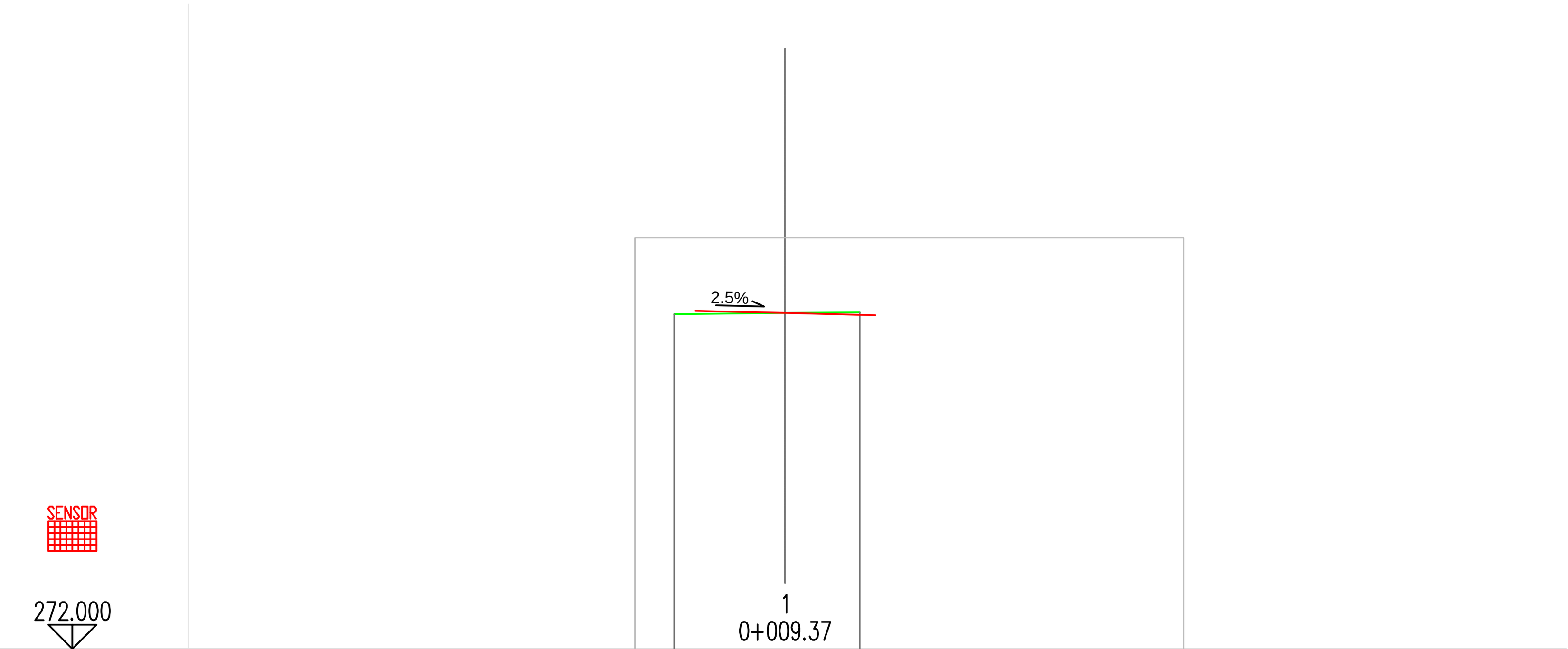

CESTISCE	277.635	277.598	277.560
OD.OSI	1.500	0.000	1.500
TEREN	277.580	277.598	277.610
OD.OSI	1.848	0.000	1.244

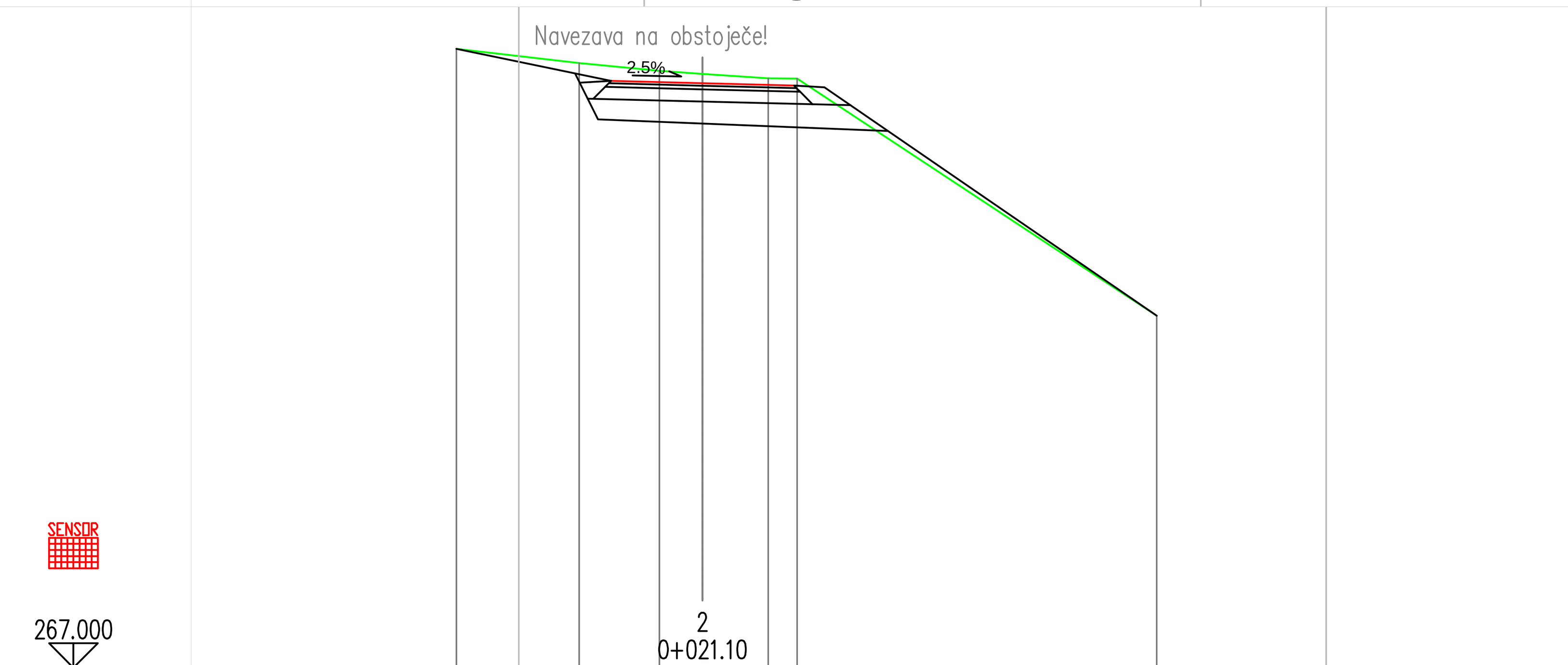

CESTISCE			276.615		276.578	276.540	
OD.OSI			1.500		0.000	1.500	
TEREN	277.140	276.910	276.780	276.732	276.660	276.600	272.770
OD.OSI	4.037	2.022	0.707	0.000	1.077	1.551	7.452

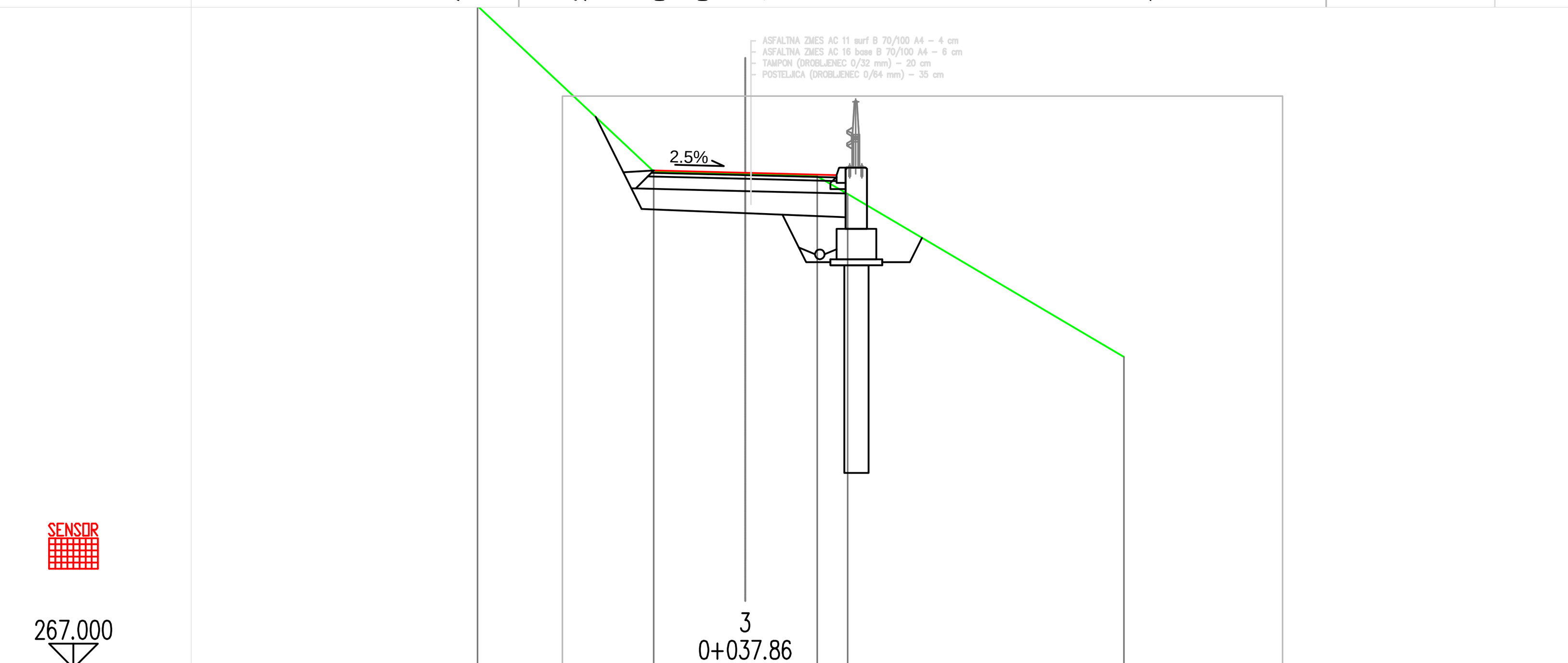

CESTISCE		275.156	275.119	275.081		
OD.OSI		1.500	0.000	1.500		
TEREN	277.850	275.140	275.095	275.060	274.770	272.100
OD.OSI	4.389	1.500	0.000	1.184	1.683	6.214

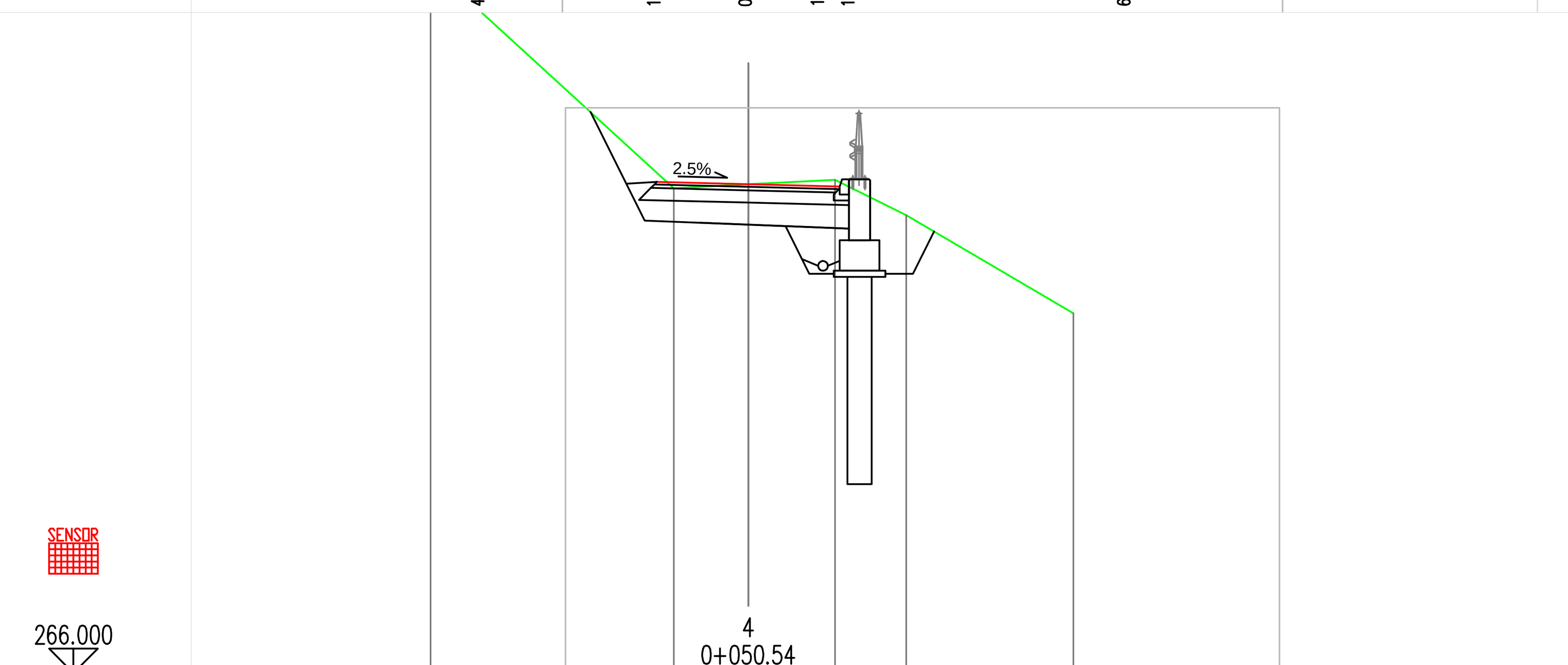

CESTISCE		274.053	274.015	273.978		
OD.OSI		1.500	0.000	1.500		
TEREN	277.600	273.950	274.015	274.090	273.510	271.900
OD.OSI	5.214	1.221	0.000	1.422	2.591	5.332

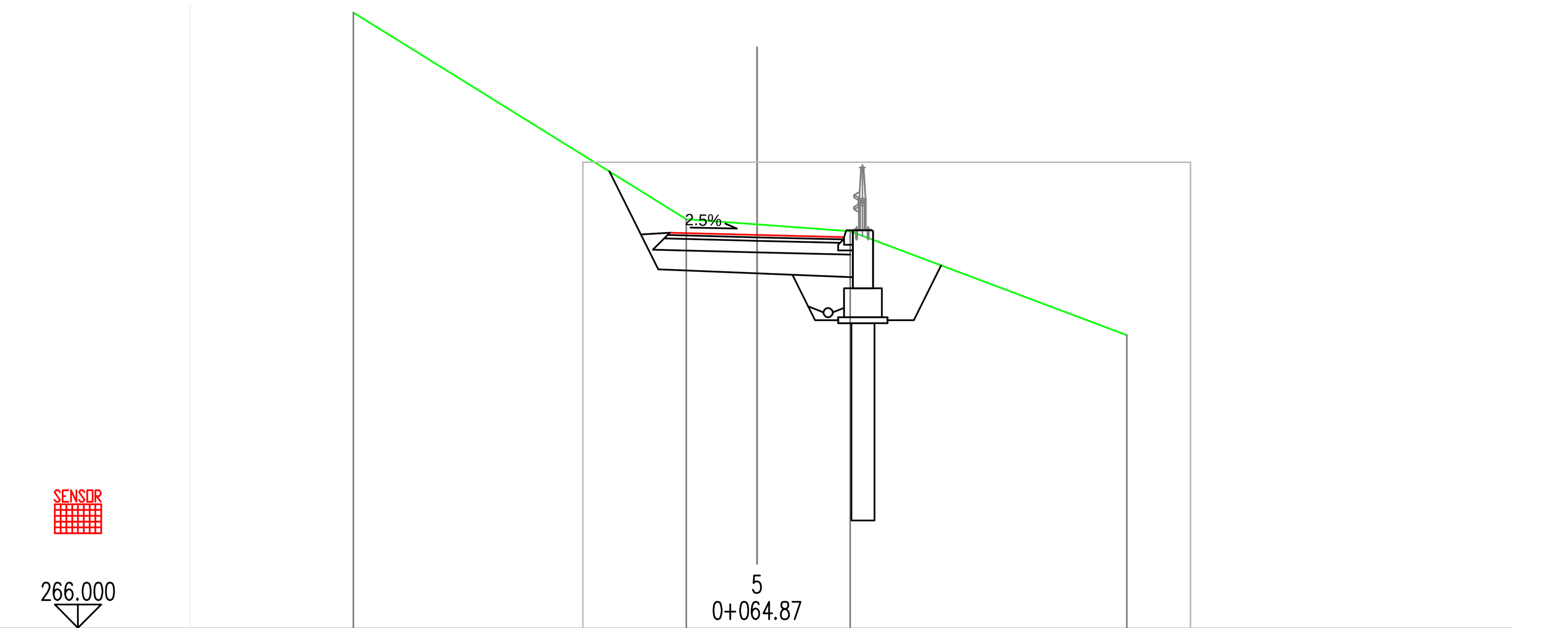

CESTISCE		272.805	272.768	272.730	
OD.OSI		1.500	0.000	1.500	
TEREN	276.600	273.040	272.949	272.830	271.040
OD.OSI	6.955	1.217	0.000	1.604	6.370

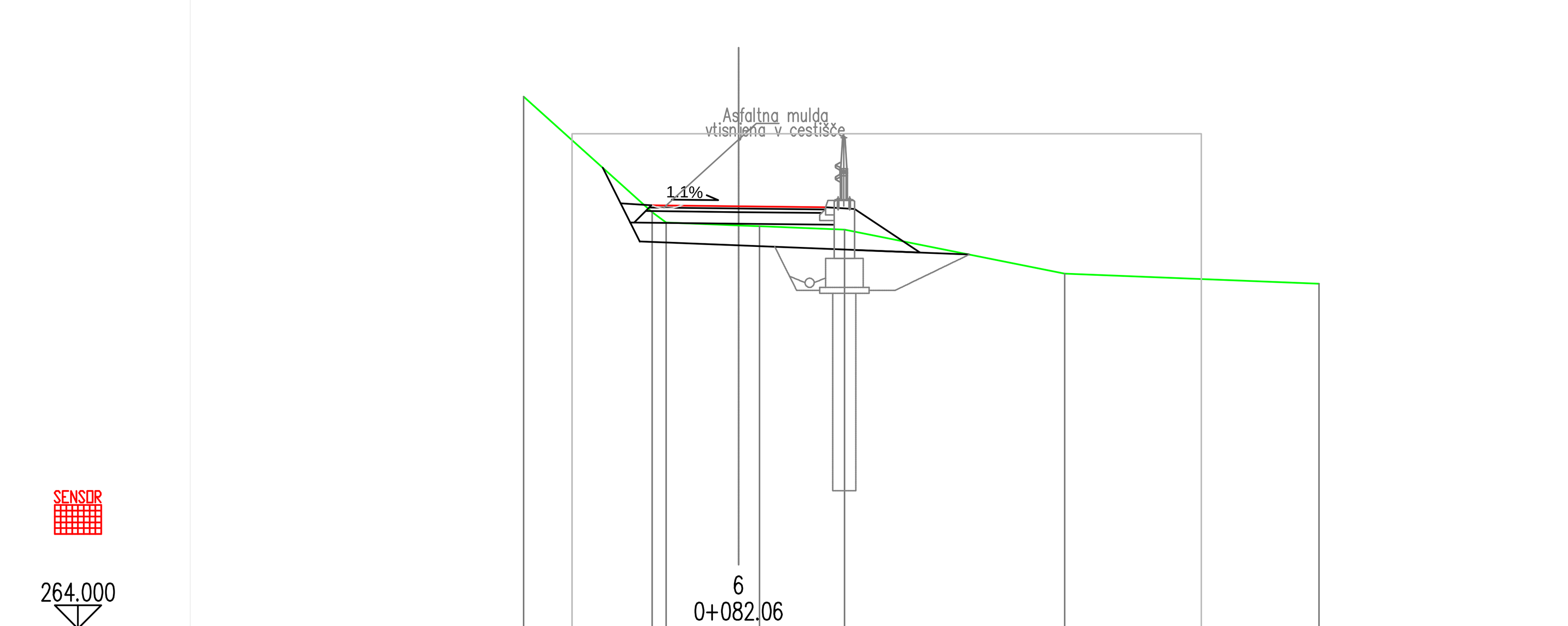

CESTISCE		271.288		271.271		271.254		
OD.OSI		1.500		0.000		1.500		
TEREN	273.160	271.170	270.990	270.943	270.930	270.870	270.110	269.940
OD.OSI	3.702	1.488	1.248	0.000	0.362	1.828	5.617	9.999

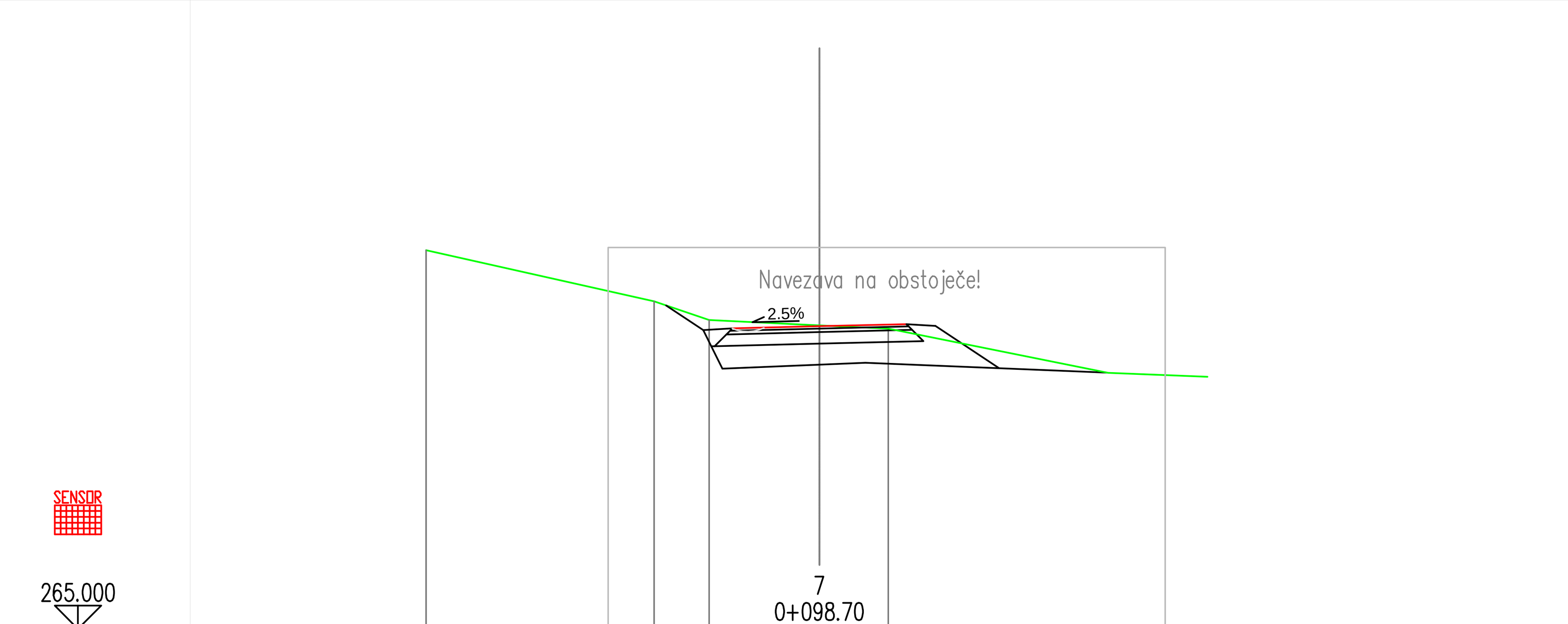

CESTISCE			270.175	270.212	270.250
OD.OSI			1.500	0.000	1.500
TEREN	271.520	270.640	270.320	270.228	270.170
OD.OSI	6.774	2.845	1.898	0.000	1.185

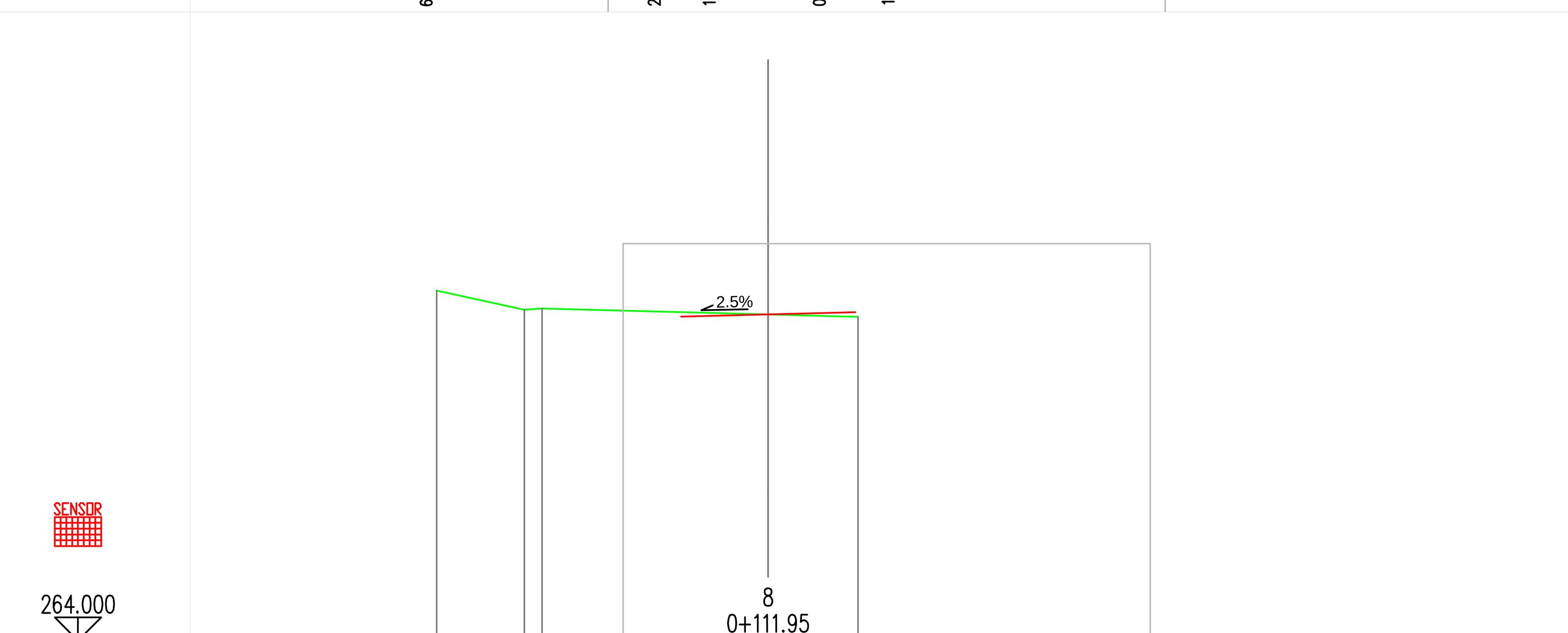

CESTISCE				269.582	269.620	269.658
OD.OSI				1.500	0.000	1.500
TEREN	270.030	269.700	269.720		269.620	269.580
OD.OSI	5.712	4.198	3.894		0.000	1.548

Naročnik:	OBČINA LAŠKO, Mestna ulica 2, 3270 Laško		Objekt:	Odvajanje in čiščenje odpadne vode v porečju Savinje - občina Laško, 2. sklop Kopitarjeva ulica, Čopova ulica, del Ceste na Svetino, Taborje
Izvajalec:	Projektiva NVG, d.o.o., Opekarniška cesta 15 b, 3000 Celje		Naslov risbe:	Prečni profili ceste
Podizvajalec:			Merilo: 1:100	Št.risbe: G.2.9

	Ime:	Id. št.	Datum:	Podpis:
Vodja projekta:	Jelko Kozjak	IZS G-0224		
Pooblaščeni inženir:	Miran Ugovšek	IZS G-1737		
Obdelal:	Saša Bulatović			

Št. proj.:	Št. načrta:	Faza:	Datum:	Šifra projektne dokumentacije:
159/18	525/2020	PZI	februar 2020	